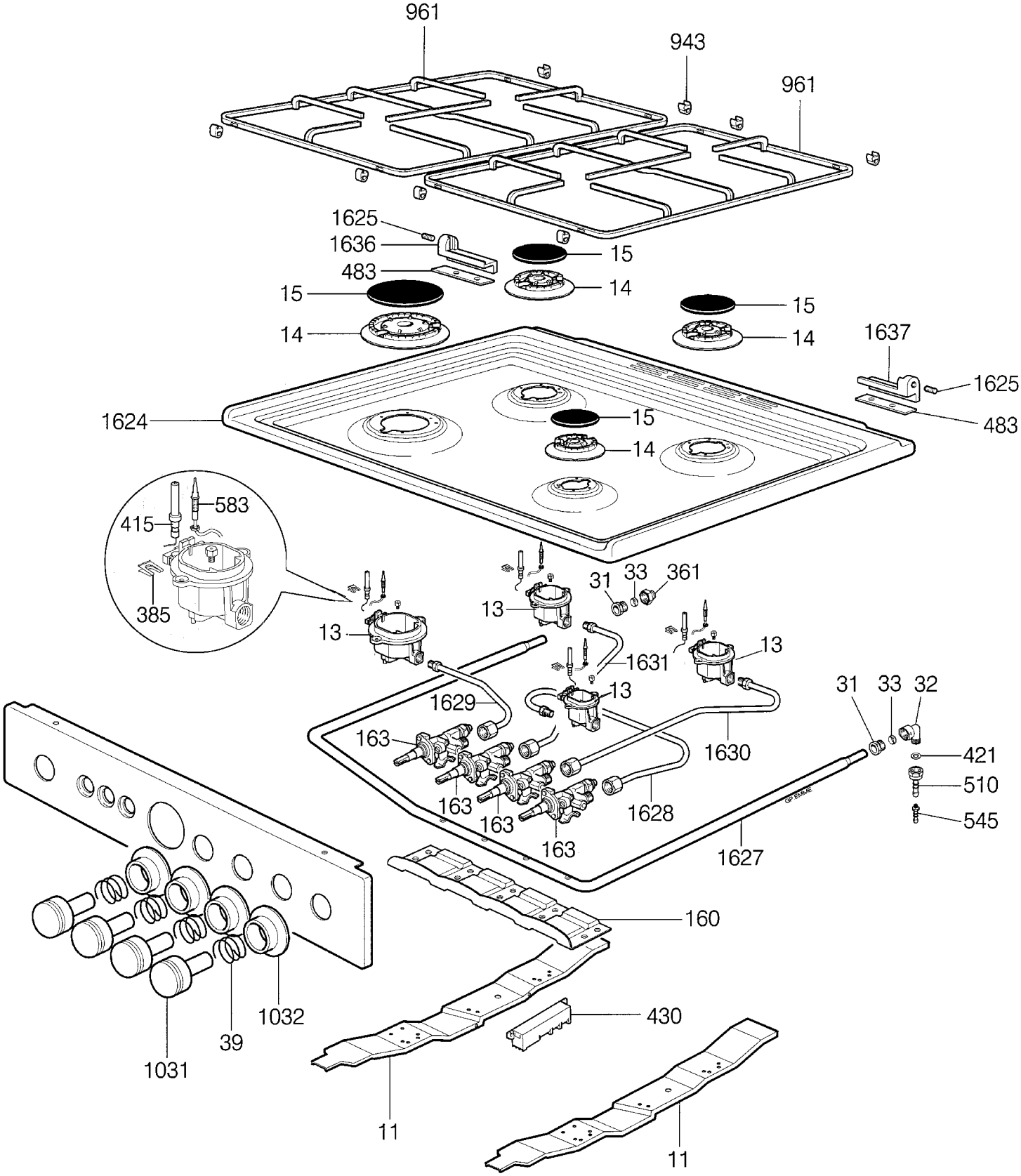
961
943
961
1625
1636
483
15
14
15
14
15
14
1637
1625
483
1624
15
14
583
415
385
13
13
31
33
361
13
1631
13
1629
31
33
32
163
1630
421
510
545
163
163
163
1628
1627
160
1032
39
1031
430
11
11

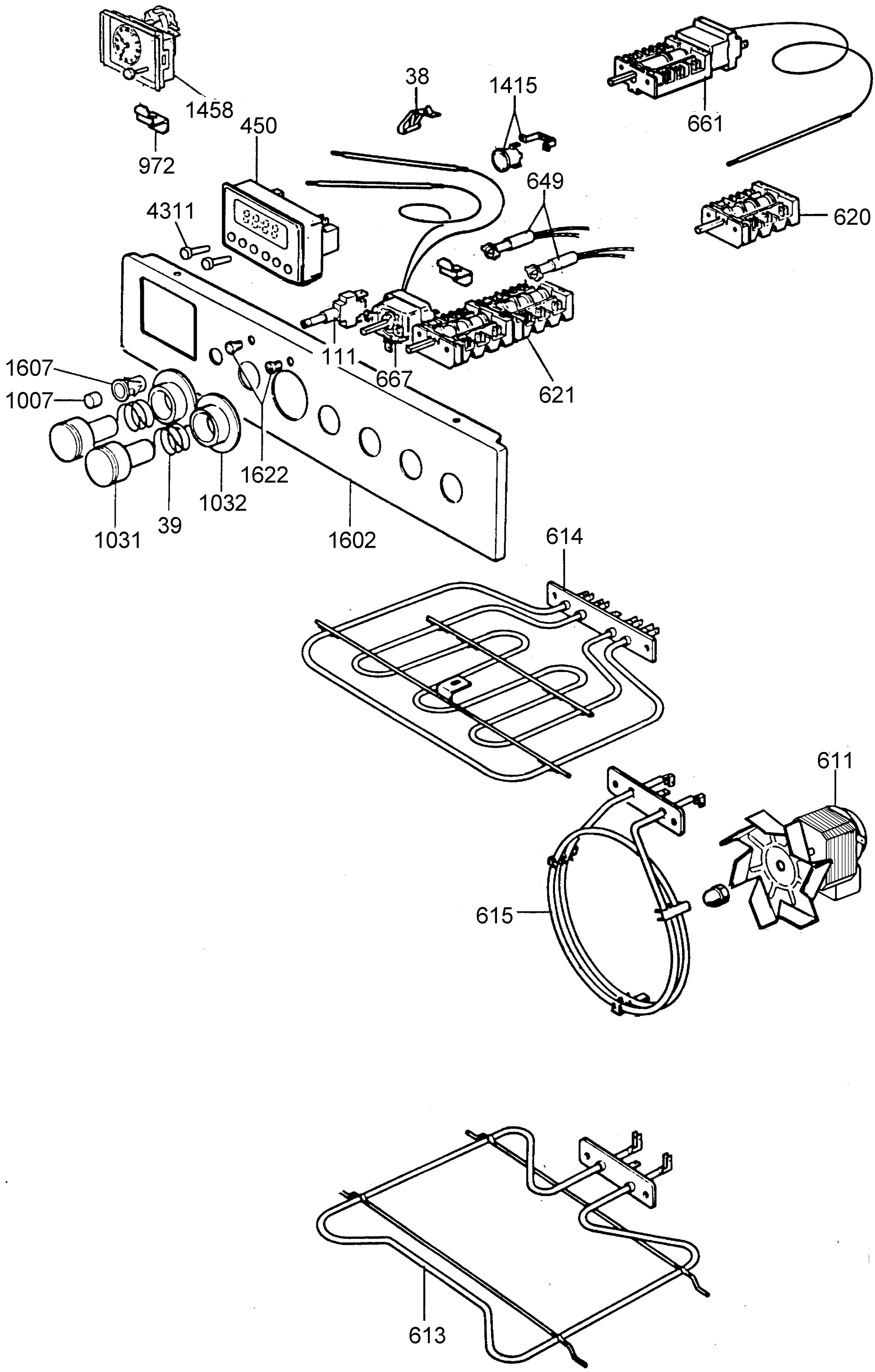
1458
972
450
38
1415
661
649
620
4311
111
667
621
1607
1007
1622
1032
39
1031
1602
614
611
615
613

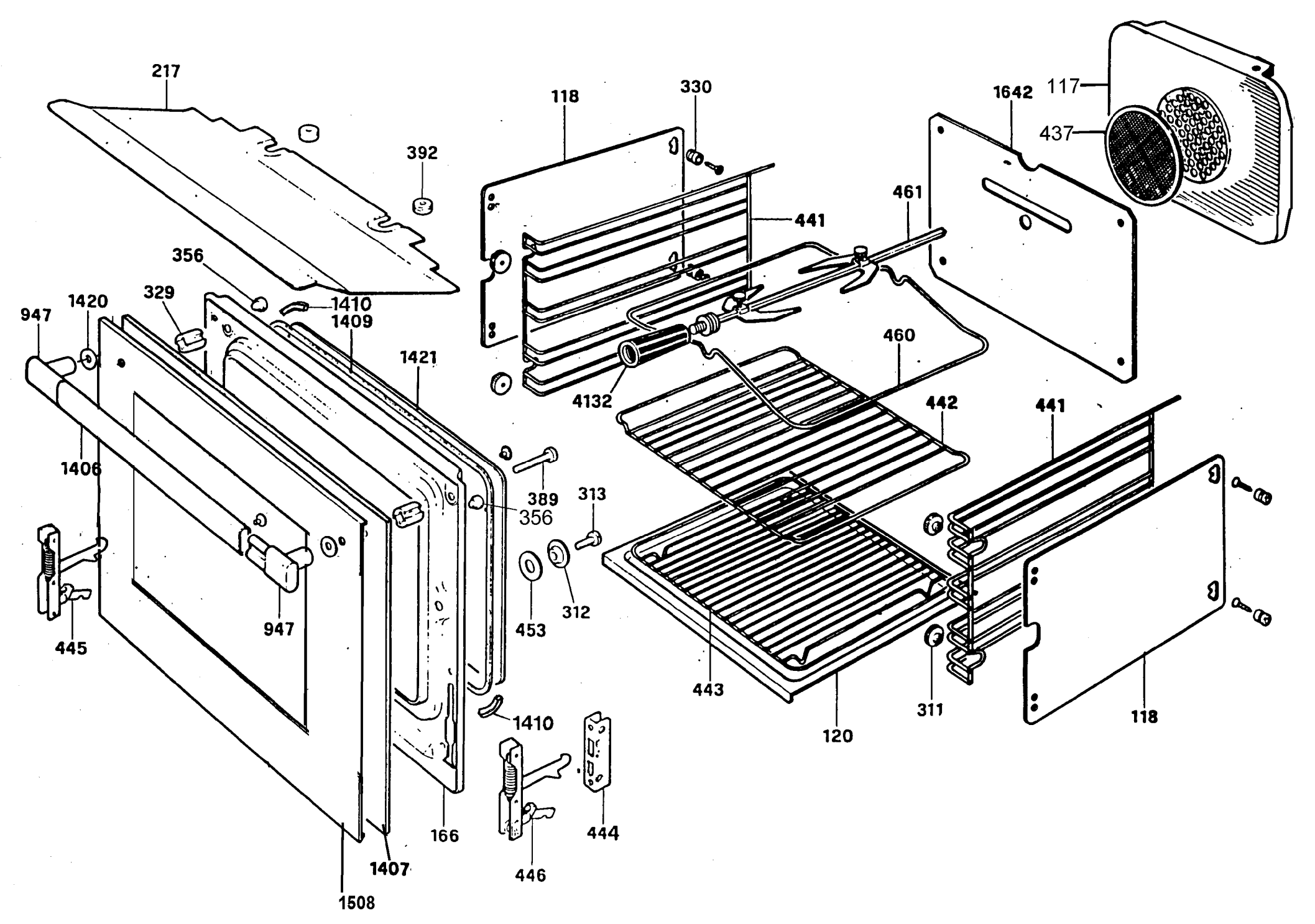
217
392
118
330
1642
117
437
441
461
356
329
1420
947
1410
1409
1421
460
4132
442
441
1406
389
313
356
453
312
947
445
443
311
120
118
1410
166
444
1407
446
1508

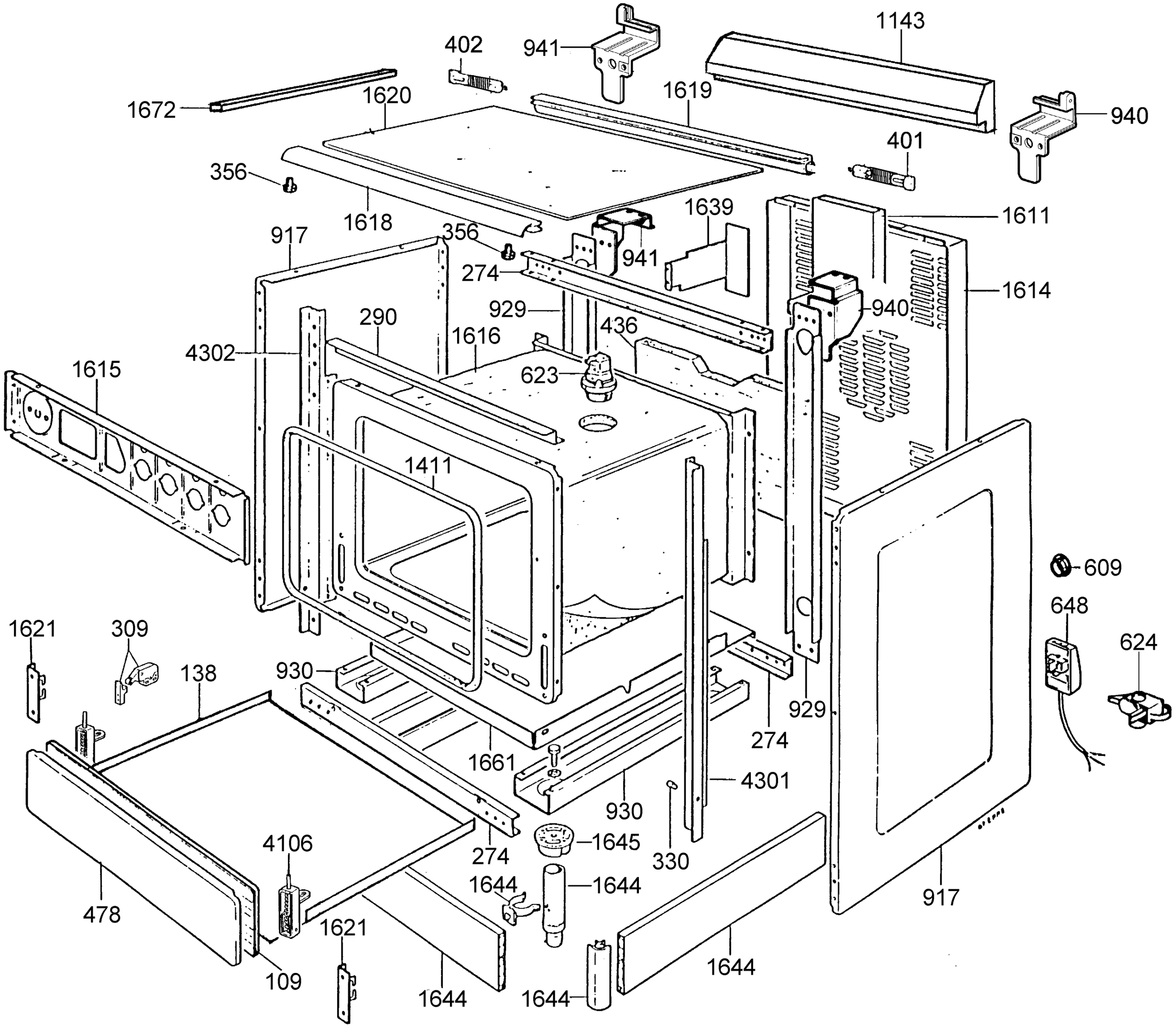
1143
402
941
1672
1620
1619
940
401
356
1618
1639
1611
917
356
941
274
1614
929
940
290
436
4302
1616
623
1615
1411
609
648
624
1621
309
138
930
929
274
1661
4301
930
4106
1645
274
330
1644
1644
478
1621
917
109
1644
1644
1644